HERRALUM®
líder en herrajes para aluminio y vidrio

Cromado
Acabado

Acero inoxidable
Material

1pz
Múltiplo

CLAVE 108300100
BASE H. JALISCO CON AJUSTE P/ RIEL

Base con ajuste de fijación, para instalación en riel superior ó inferior de aparador. *Se utiliza junto con cable de acero inoxidable 304 y riel 108300300.

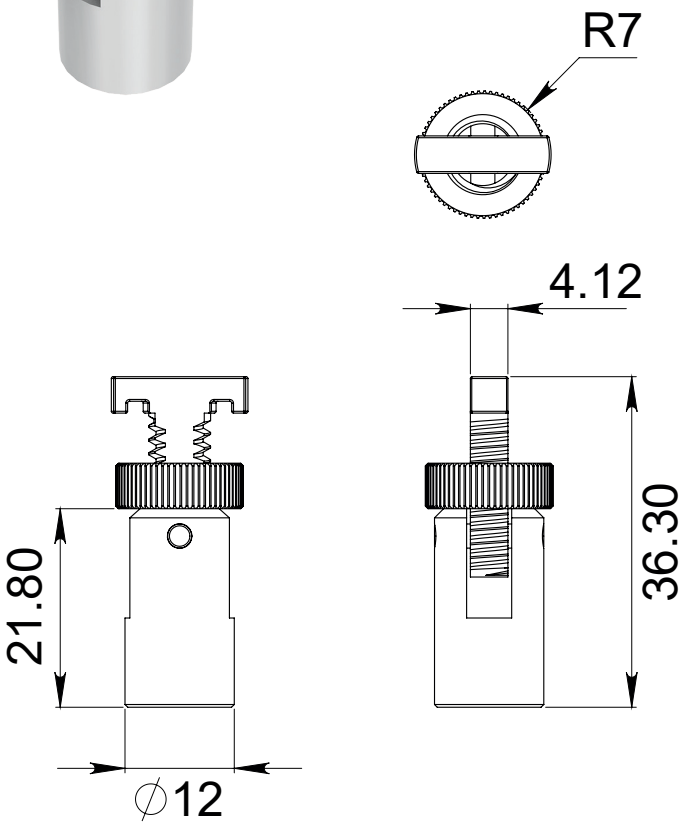

DERECHOS RESERVADOS
Herralum Industrial S.A. de C.V.
Calle 4 No.10557 Parque Industrial El Salto
C.P. 45680 El Salto, Jal.
Tel. (33) 3666 0312