HERRALUM®
líder en herrajes para aluminio y vidrio

Acabado

Blanco, bronce, café, champagne, champagne brillante, cerezo, gris, hueso, negro, nogal, oro y satín

Material

Cuerpo de acero galvanizado y tapas de aluminio

Múltiplo

20pz

Aditamentos

Incluye juego de llaves.

CLAVE 1164000

CHAPA DOBLE MANIJA LLAVE-MARIPOSA

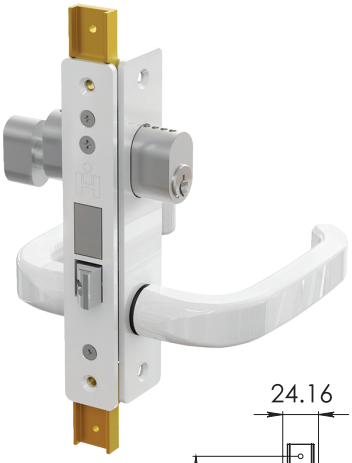

Chapa doble manija Herralum con cilindro llave-mariposa.

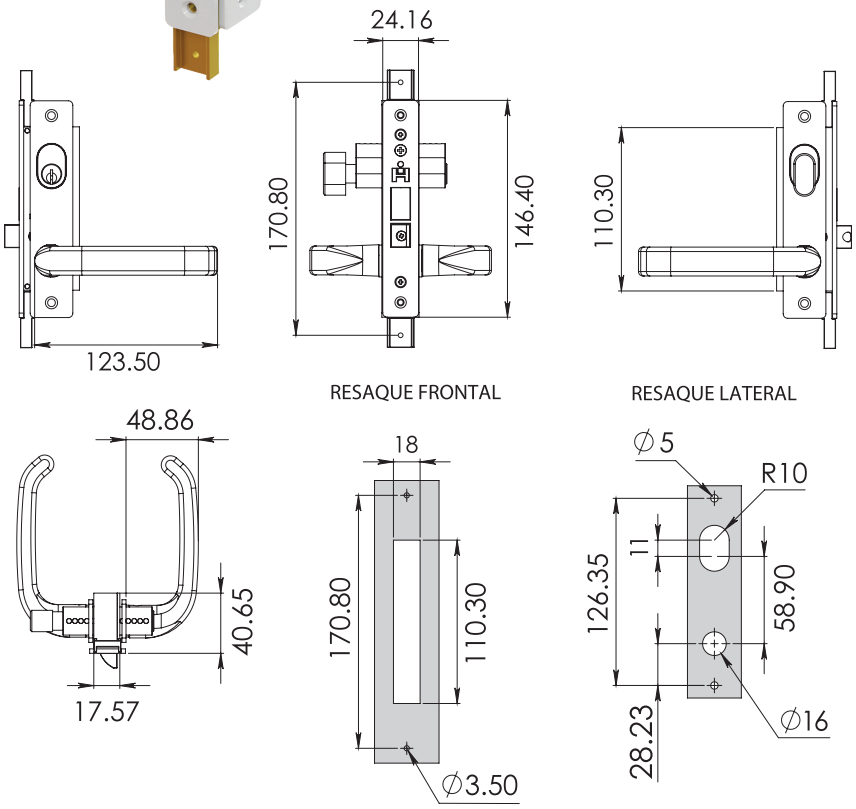

www.herralum.com

DERECHOS RESERVADOS
Herralum Industrial S.A. de C.V.
Calle 4 No.10557 Parque Industrial El Salto
C.P. 45680 El Salto, Jal.
Tel. (33) 3666 0312