HERRALUM®
líder en herrajes para aluminio y vidrio

Cromado y satinado

Acabado

Zamak

Material

10 piz

Múltiplo

CLAVE 1244

CONECTOR MURO A TUBO CON BASE A 45°

Conector muro a tubo de 19mm de diámetro. Con base a 45° para instalación a esquina, se recomienda con herraje 1242.

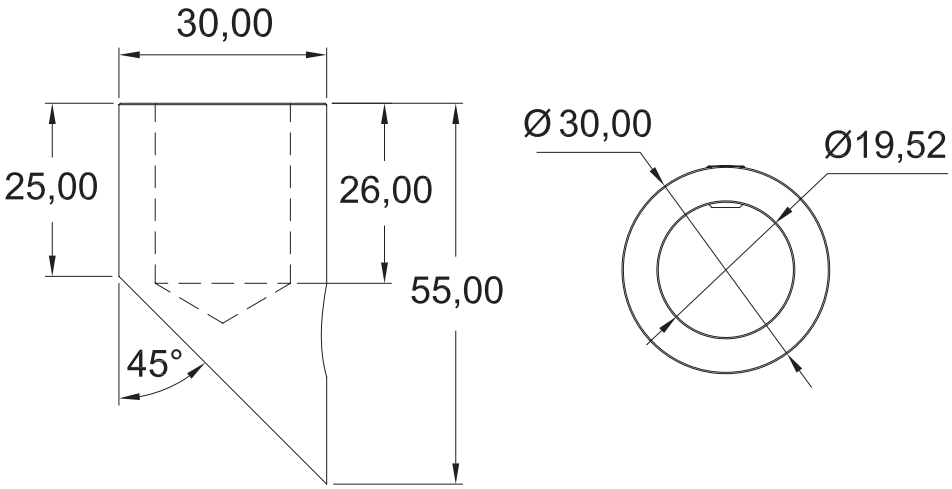

DERECHOS RESERVADOS
Herralum Industrial S.A. de C.V.
Calle 4 No.10557 Parque Industrial El Salto
C.P. 45680 El Salto, Jal.
Tel. (33) 3666 0312